BEACH 270-E

cod. WP2421400

MOTOCARRIOLA ELETTRICA A BATTERIA BEACH 270-E

a cingoli, con cassone regolabile e faro LED

BEACH 270-E

WORTEX

WORTEX BEACH 270-E

MOTOCARRIOLA ELETTRICA A BATTERIA 60V - 20Ah x 5 CON CASSONE ESTENSIBILE

La Motocarriola Elettrica cingolata BEACH 270-E è in grado di trasportare carichi fino a **450 Kg** anche in pendenza, risultando in questo modo un ottimo strumento di lavoro per ogni tipo di trasporto per legno, mattoni, calcinacci, detriti, frutta, verdure ecc. Grazie al suo funzionamento elettrico, non ha problemi di emissioni, e può esser utilizzata sia INDOOR (Serre, costruzioni edilizie, aziende) che OUTDOOR (spiagge, senza vincoli di orari a differenza delle classiche motocarriole a scoppio) giardini, parchi ecc…

E' dotata di telaio in acciaio, robusto e di facile ampliamento grazie alle 3 sponde estraibili che permettono di aumentare notevolmente la capacità di carico. (Da L 1120 mm x L 600 mm x H 220 mm a L 1320 mm x L 1000 mm x 480 mm).

La BEACH 270-E è dotata di 2 marce, avanti e indietro, entrambi con doppia velocità, lenta e veloce (Da 0 a 5 km/h)

MOTORE ELETTRICO

Dotata di motore elettrico da 800W, la BEACH 270-E è una macchina molto silenziosa, che non danneggia l'ambiente e che può esser utilizzata anche in zona dove vi è presenza di persone senza disturbare, a differenza delle classiche motocarriole a scoppio che hanno questo limite causato dalla rumorosità del motore.

CINGOLI E CARRO

La BEACH 270-E è dotata di 3 rulli a supporto del cingolo, che grazie alla loro larghezza garantisco una perfetta aderenza al terreno. Realizzati in gomma rinforzata per garantire una lunga durata e affrontare diversi tipi di terreni. Il telaio e gli antivibranti posti tra le connessioni del cassone riducono la rumorosità al minimo, e il baricentro ribassato garantisce un ottima stabilità alla macchina.

VANO BATTERIE
5 Batterie
da 60V - 20Ah

BEACH 270-E

WORTEX

CASSONE RIBALTABILE ED ESTENSIBILE

Il cassone ribaltabile e il piano di carico basso facilitano le operazioni di carico/scarico del materiale. Un esempio di utilizzo è per il trasporto e il carico della legna. Utilizzando le sovrasponde si avrà la possibilità di aumentare il carico riducendo notevolmente i numero di trasporti da effettuare per il lavoro, stessa cosa vale per la raccolta di frutta nelle cassette, allargando le sponde si possono affiancare fino a 4 cassette aumentando la portata del raccolto. Il ribaltamento manuale tramite l'apposita leva di sgancio gommata dotata di molla, è facilitato (in caso di carichi pesanti) dalla leva di sollevamento cassone posta a lato. Le sponde estendibili aumentano sensibilmente le dimensioni del piano di carico, che permette di ottimizzare anche i trasporti più voluminosi, fino ad un estensione massima di **L 1320 mm x L 1000 mm x 480 mm**. Inoltre, altro grande vantaggio sono le sovrasponde (di serie) che permettono alzare ulteriormente l'altezza delle sponde durante scarico/carico del materiale.

SILENZIOSA E PERFETTA
PER LE SPIAGGE
E I LUOGHI AFFOLLATI

SPONDE
ESTENSIBILI

RIBALTAMENTO
MANUALE

WORTEX

WORTEX BEACH 270-E

CAMBIO, FRENI DI STAZIONAMENTO E TRASMISSIONE Velocità' regolabile e cambio marce:

- Marcia avanti e marcia indietro con doppia velocità (Lenta / Veloce) regolabile tramite l'acceleratore.
- Scatola del cambio di grandi dimensioni, robusta ed affidabile con spessa protezione da sassi o altri oggetti presenti nel terreno.
- Leva di sicurezza dell'accelleratore per la messa in marcia della macchina, a rilascio leva la macchina si ferma e la batteria va in STAND-BY.

COMANDI

Comandi: facili da azionare ed ergonomici, offrono un ottima precisione durante le operazioni di lavoro.
Ampia leva rossa di attivazione della carriola elettrica.
Le due leve inferiori sono per la sterzata, rispettivamente a destra e sinistra.
Questo permette di sterzare la motocarriola in maniera estremamente agevole, senza causare movimenti bruschi e anche in spazi ristretti.
Freno di sicurezza che permette l'arresto immediato.
Leva di selezione marcia. Inversione senso di marcia e clacson.
Accensione faro led perfetto per chi lavora in luoghi con scarsa luminosità o ad orari dove anche la luce del giorno scarseggia.

LEVA AZIONAMENTO

ACCELERATORE

FARO LED
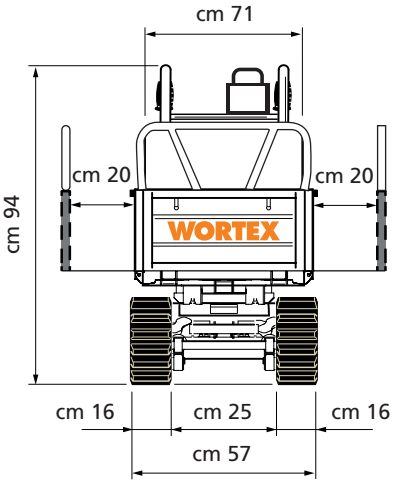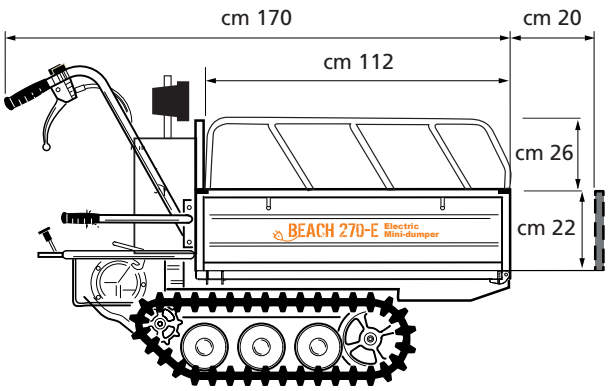
LEVA MARCIA LENTA/VELOCE